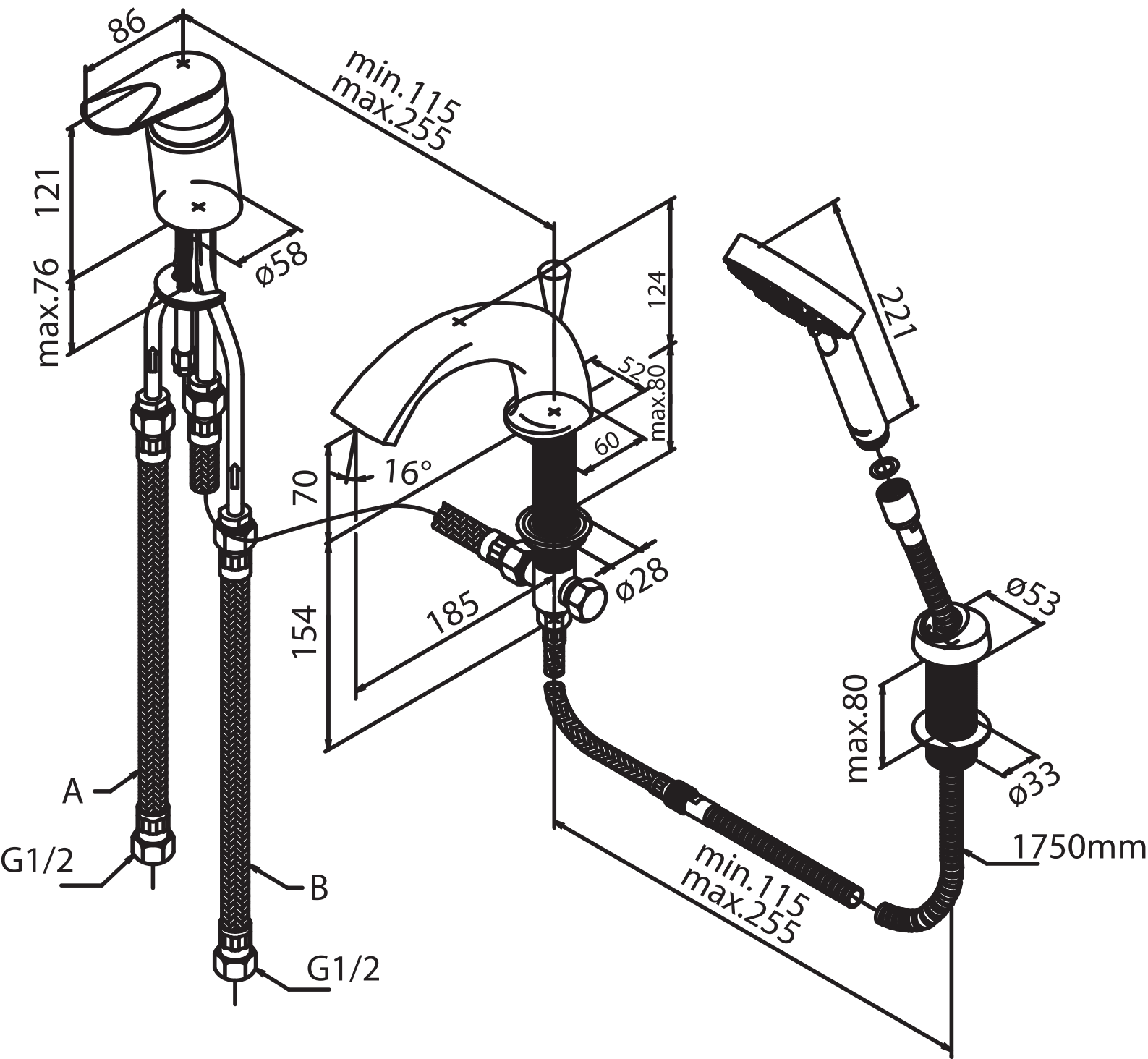
86
min.115
max.255
121
max.76
ø58
124
52
max.80
60
16°
70
154
185
ø28
221
ø53
max.80
ø33
1750mm
min.115
max.255
A
G1/2
B
G1/2