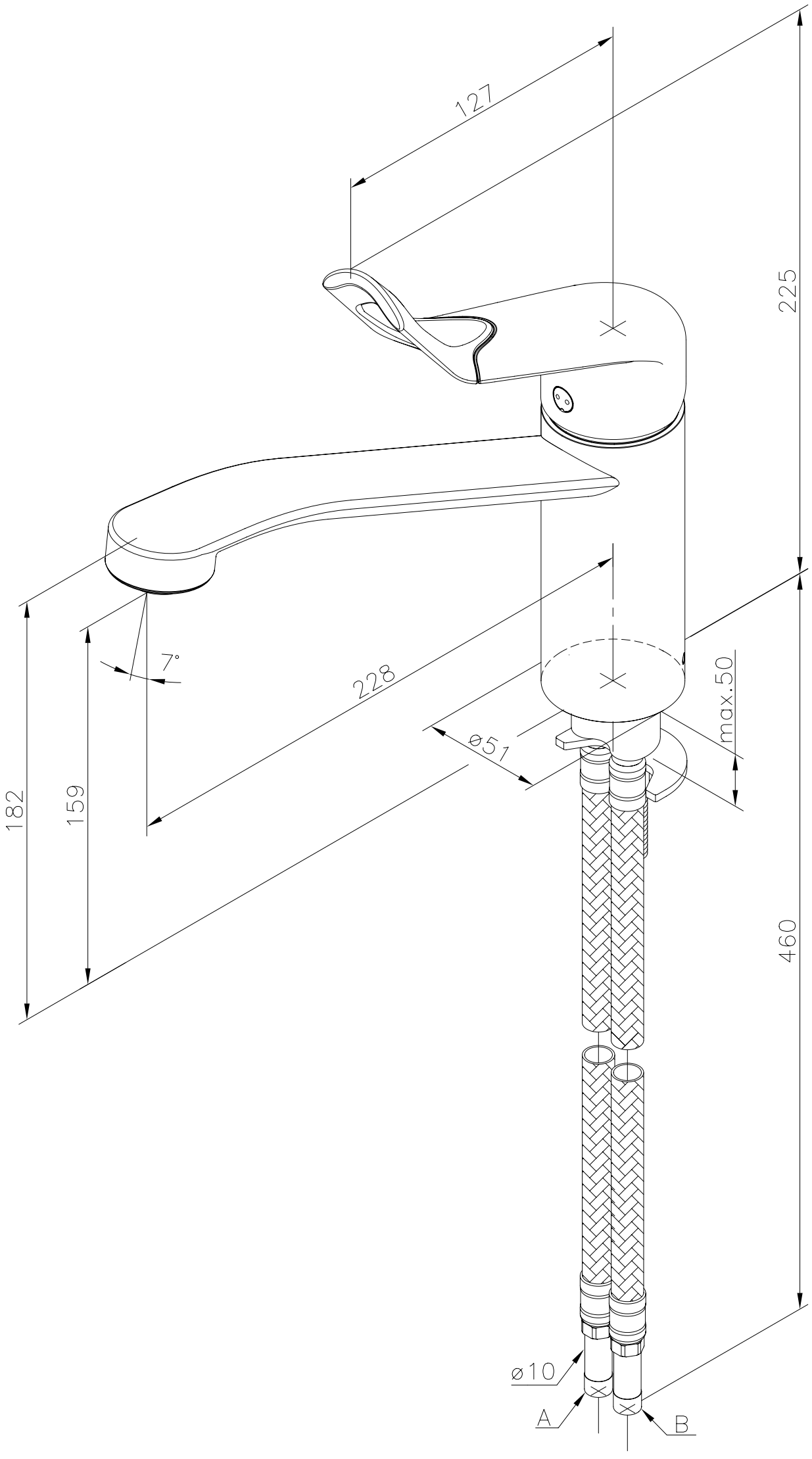
127
225
7°
228
182
159
ø51
max.50
460
ø10
A
B