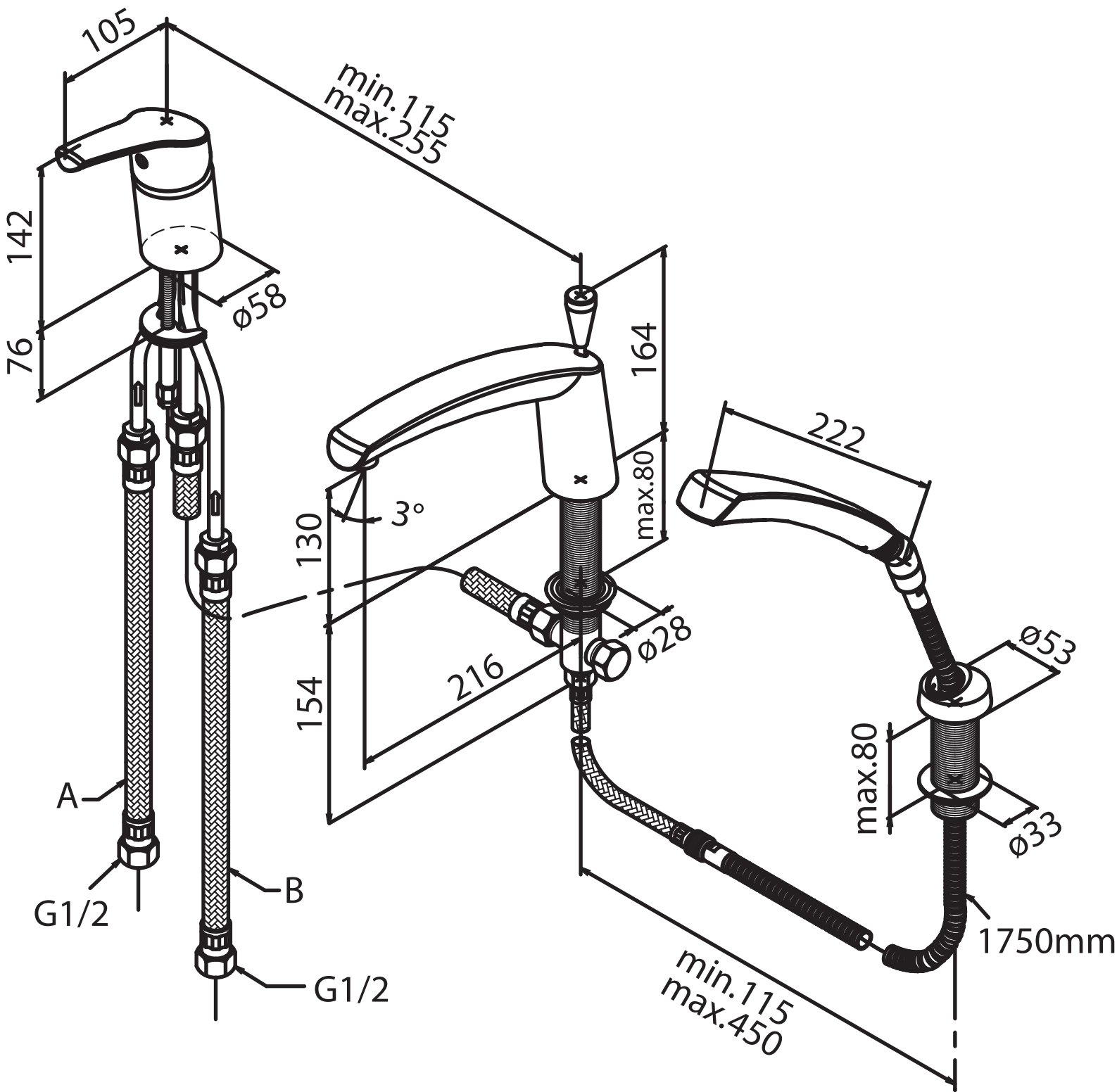
105
min.115
max.255
142
76
ø58
164
222
3°
130
max.80
154
216
ø28
ø53
max.80
ø33
A
B
G1/2
G1/2
1750mm
min.115
max.450