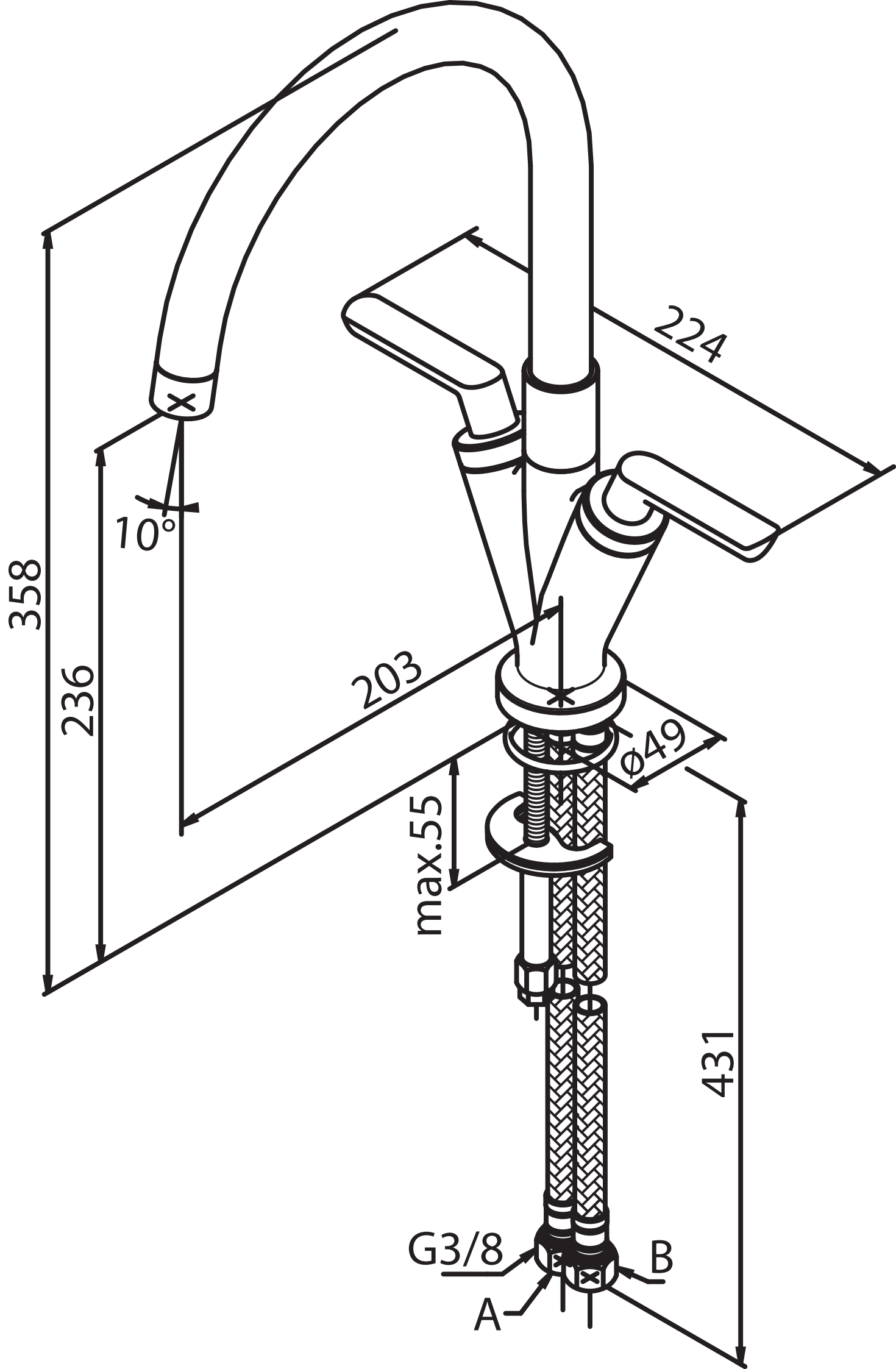
224
10°
358
236
203
ø49
max.55
431
G3/8
B
A