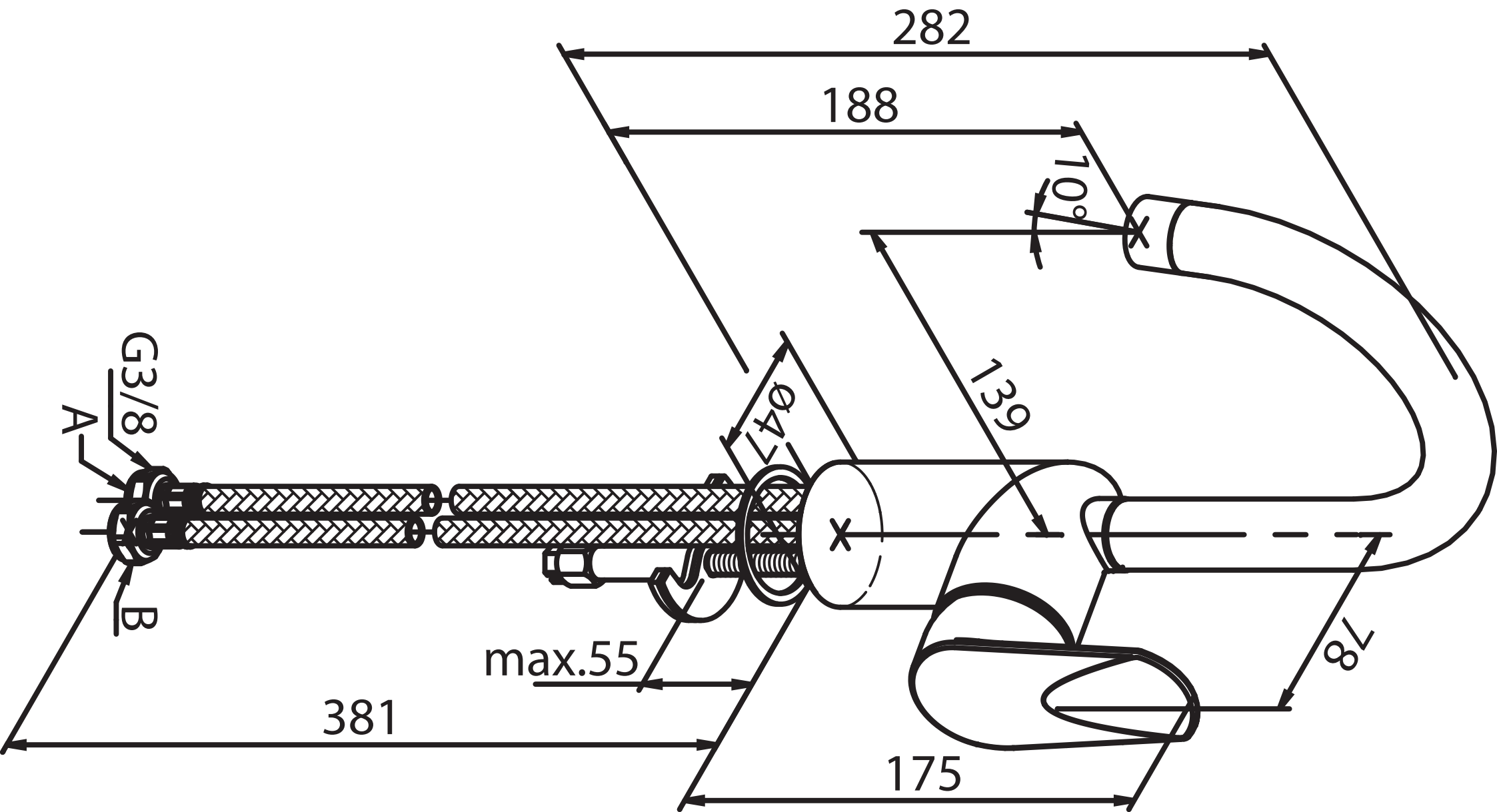
282
188
10°
139
Ø47
G3/8
A
B
max.55
381
175
78