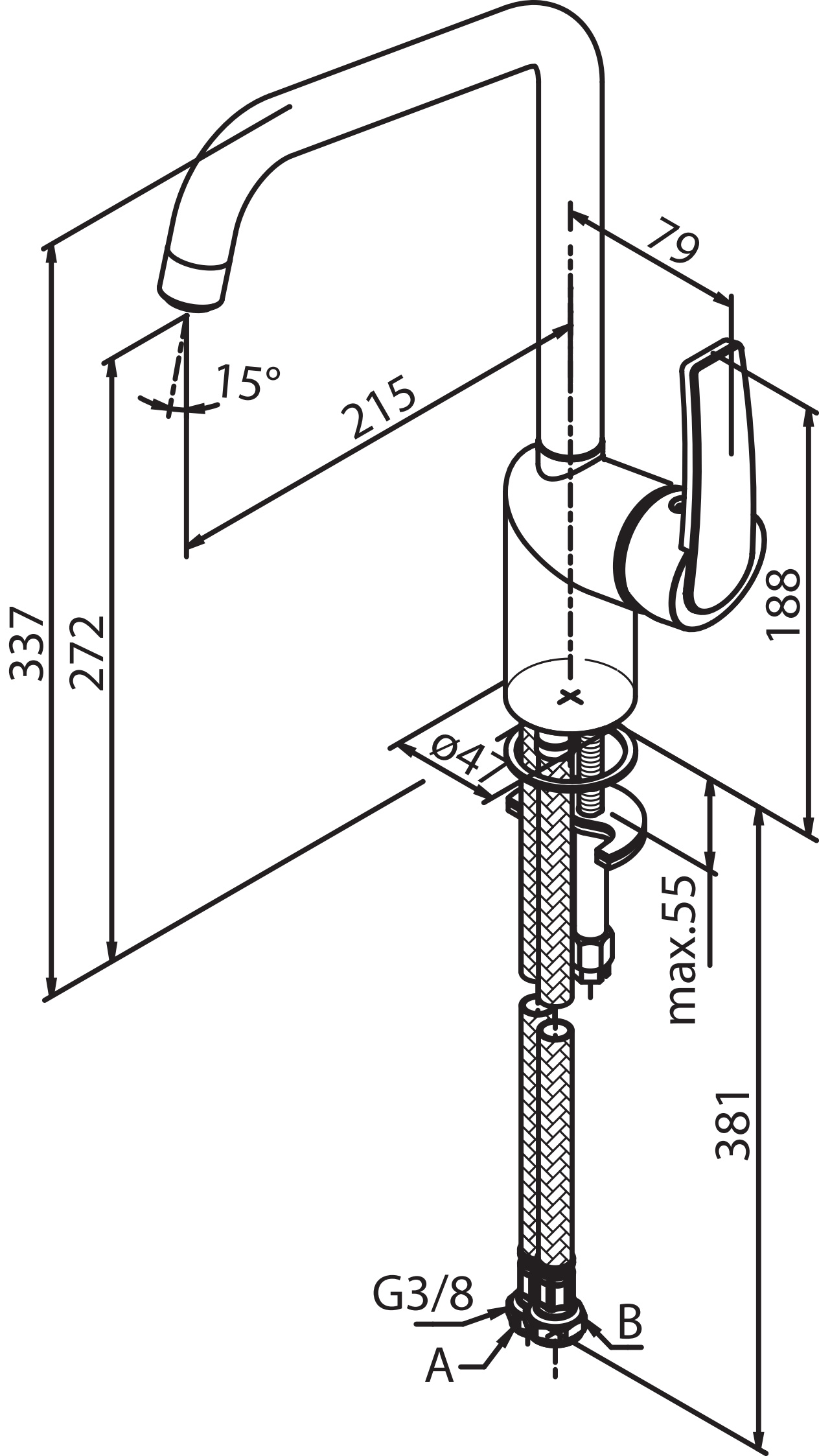
79
15°
215
337
272
188
Ø41
max.55
381
G3/8
B
A