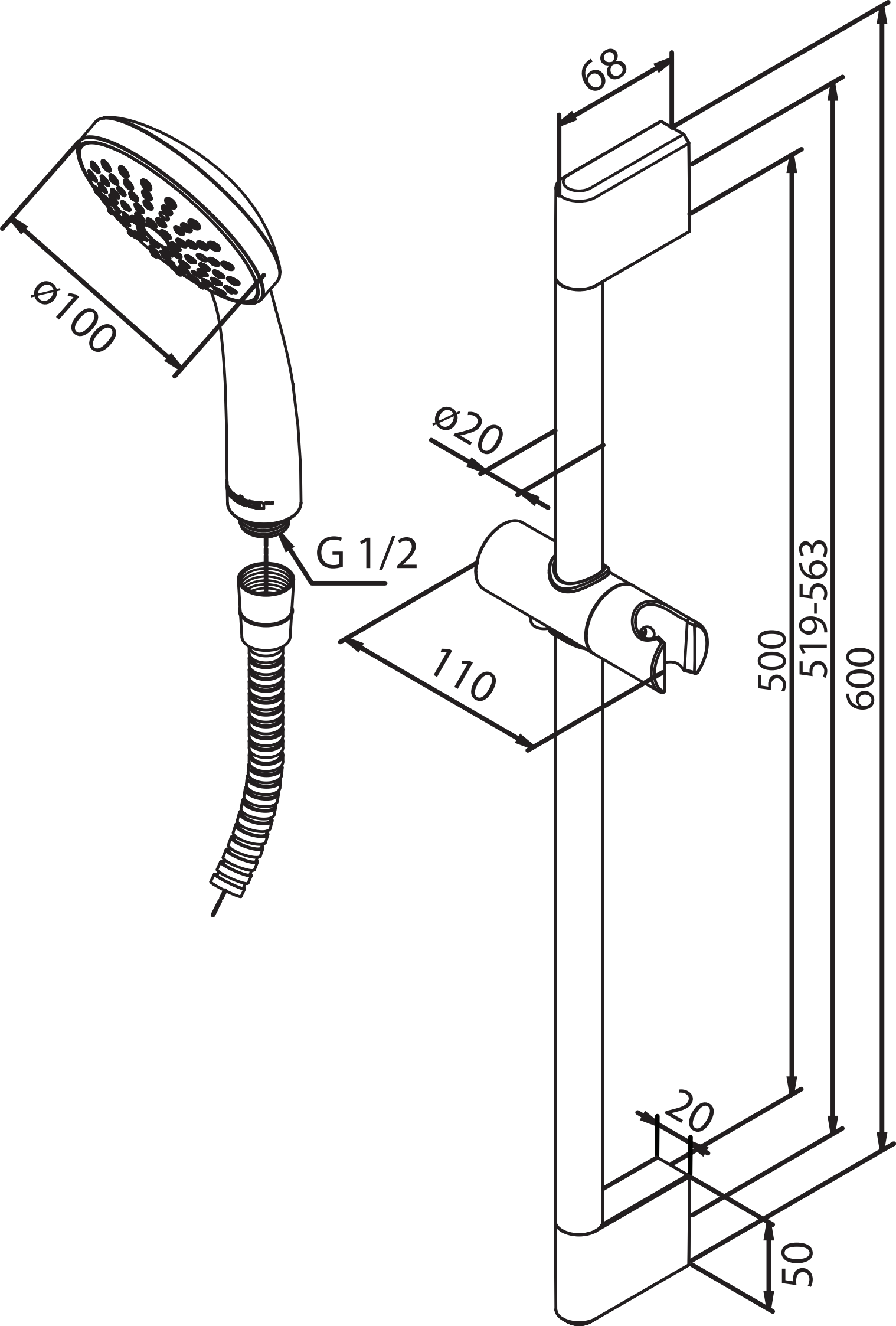
68
ø100
ø20
G 1/2
110
500
519-563
600
20
50