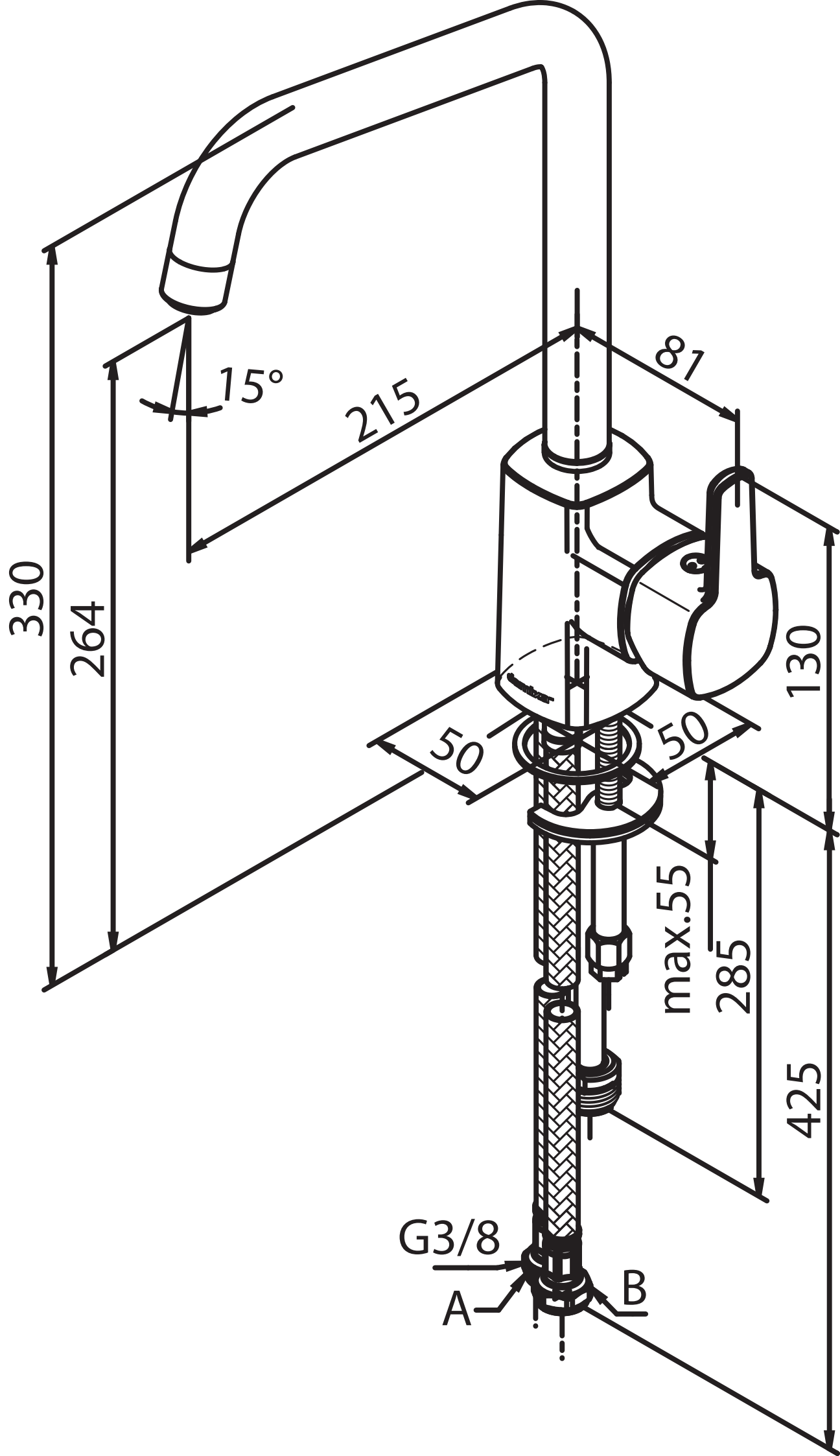
330
264
15°
215
81
130
50
50
max.55
285
425
G3/8
A
B