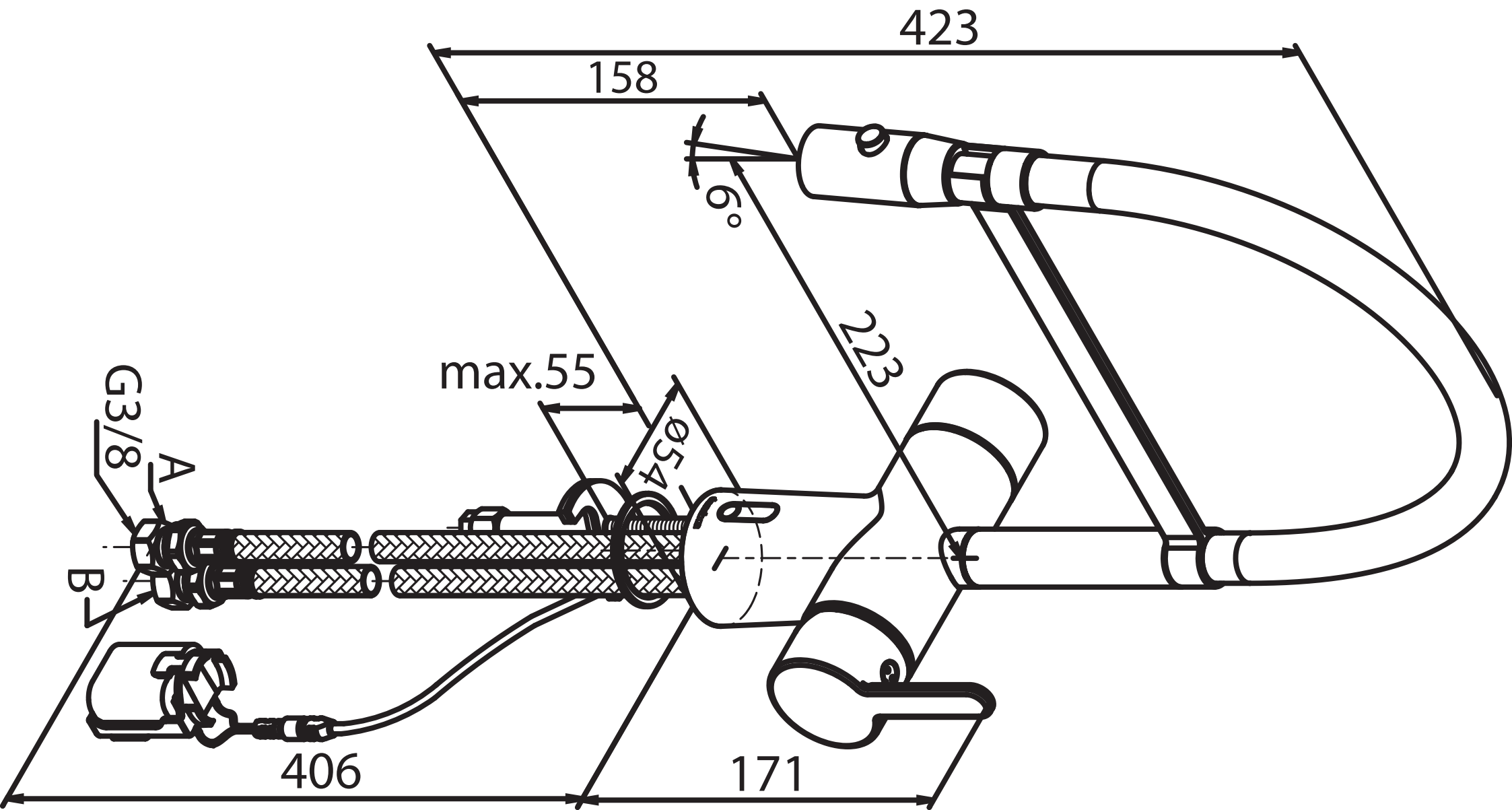
423
158
6°
223
max.55
Ø54
G3/8
A
B
406
171